四日市市（四日市市）

6104　狐塚２号墳

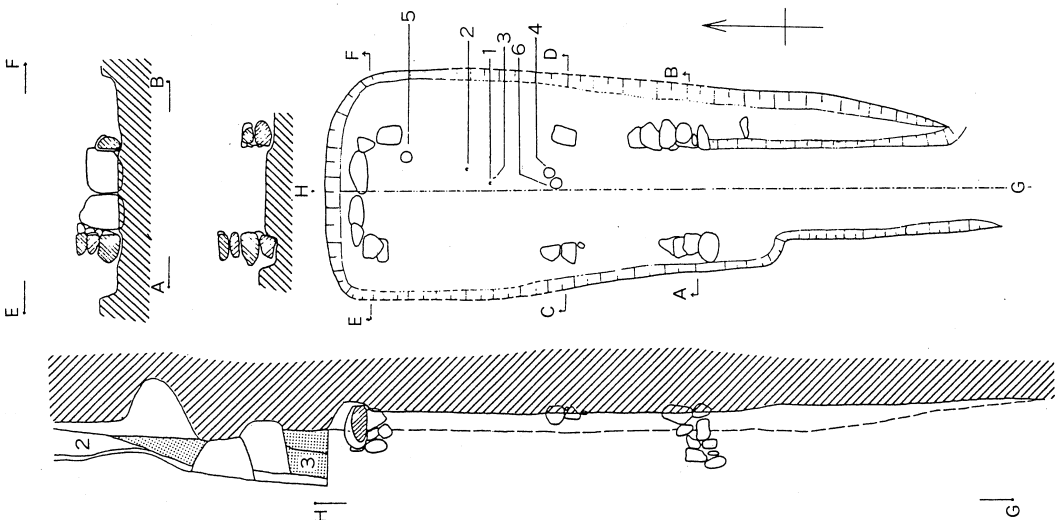

S＝１ /１００

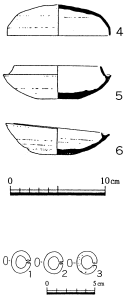

S＝１ /8