松阪市（松阪市）

6236　垣内田７号墳

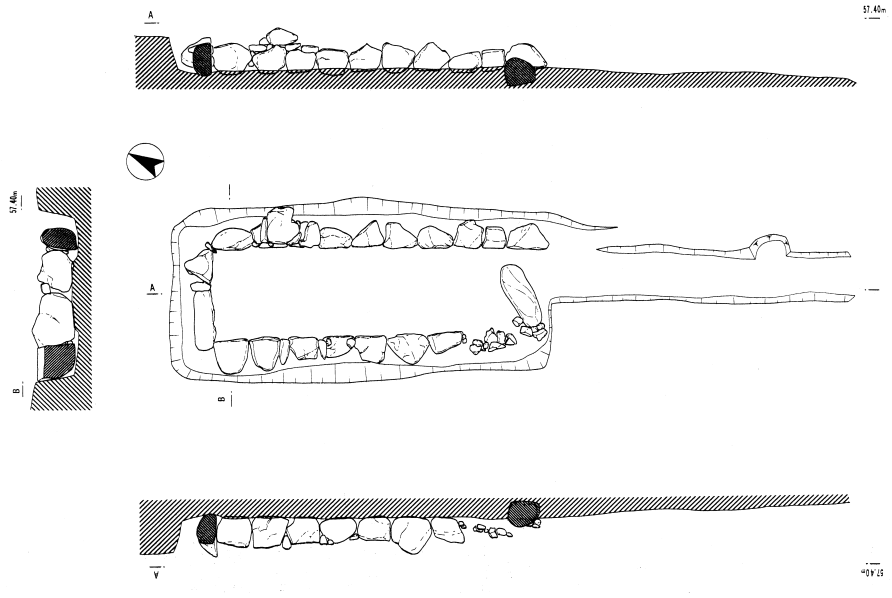

S＝１ /１００

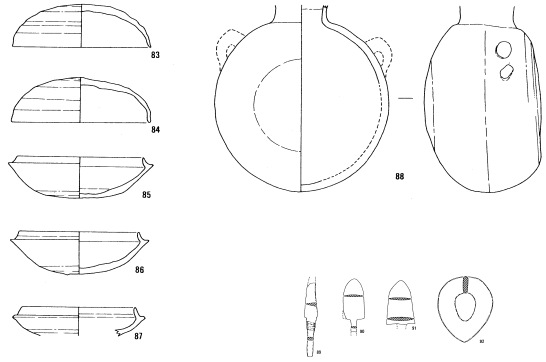

S＝１ /8