1035　楯縫古墳

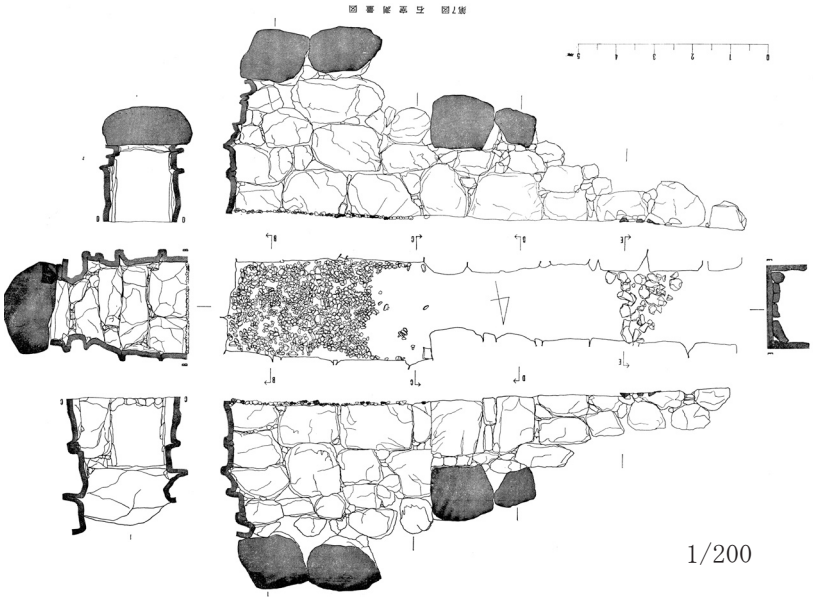

第7図　石室実測図

1/200

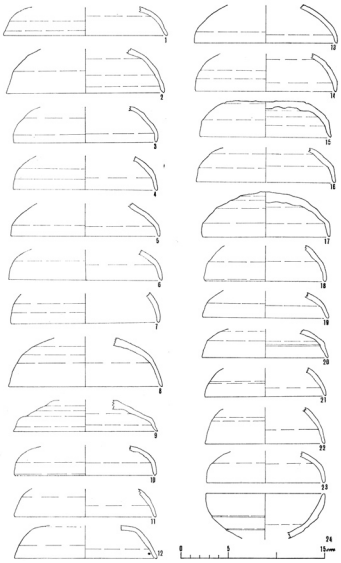

第8図　出土土器実測図

1/8

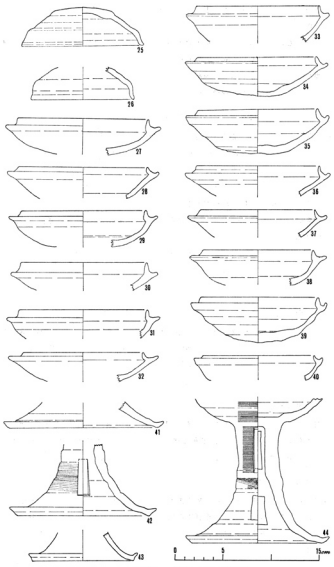

第9図　出土土器実測図

1/8

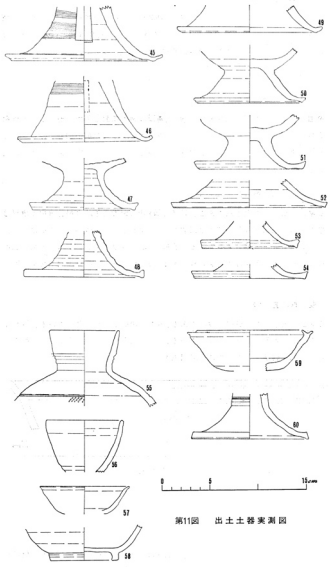

第11図　出土土器実測図

1/8

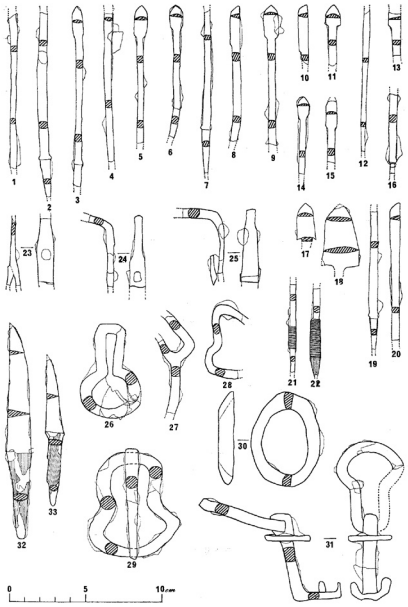

第12図　出土鉄製品実測図

1/5

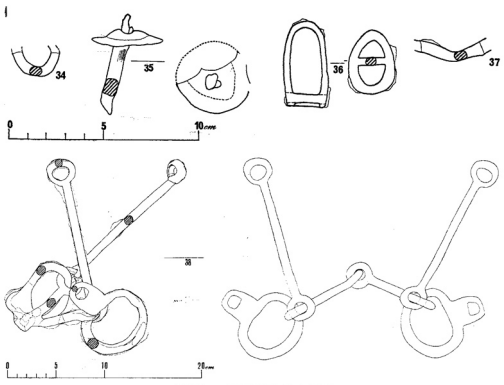

第13図　出土鉄製品実測図

馬　具　　1/5